ADVANTECH Enabling an Intelligent Planet

2020年9月30日

アドバンテック株式会社

FPM-2000 シリーズ 終息のお知らせ

平素は格別のご高配を賜り、厚く御礼申し上げます。

この度、産業用モニタ FPM-2120G-R3BE, FPM-2150G-R3BE, FPM-2170G-R3BEの生産が終息となりますので、ここにご案内申し上げます。

記

対象製品型番（T型番も対象に含まれます）

EOL製品	代替機種	サンプル使用可能日
FPM-2120G-R3BE	FPM-212-R8AE	9月中旬 2020
FPM-2150G-R3BE	FPM-215-R8AE	9月中旬 2020
FPM-2170G-R3BE	FPM-217-R8AE	9月中旬 2020

変更理由:

- 製品強化

1) 新液晶パネル

2) より多くのビデオ入力ポート

3) 完全にフラットなデザイン

4) RS- 232タッチスクリーンインタフェースを廃止

5) スムーズな製品移行のための一貫したカットアウト寸法

変更内容:

1) 新液晶パネル

現在の12インチおよび15インチのLCDパネルのEOLと、長期間の使用されていた17インチのLCDパネルのEOLが近づいたため、新しいLCDパネルは後継モデルに適用されます。

	12″		15″	
	既存	新規	既存	新規
液晶パネル(P/N)	96LEDK-C121XG50NB1	96LEDK-C121XG60NB1	96LEDK-C150XG40NG9	96LEDK-C150XG30NG1
輝度(nit)	600	600	400	300
視野角(度)	160/140	178/178	160/140	176/176
コントラスト比	700:1	1000:1	700:1	2000:1
バックライト寿命(時間)	50,000	50,000	50,000	70,000

17″		
	既存	新規
液晶パネル(P/N)	96LEDK-A170SX35NF1	96LEDK-C170SX25NJ1
輝度(nit)	350	250
視野角(度)	160/140	170/170
コントラスト比	800:1	1000:1
バックライト寿命(時間)	50,000	50,000

2) より多くのビデオ入力ポート

従来のアナログビデオ入力ポート(VGA)に加えて、デジタルビデオ入力ポート(HDMI / DP)が後継モデルに追加され、ますます多くのアプリケーションに接続します。

既存

VGA

新規

VGA/HDMI/DP

3) フラットな設計

完全にフラットなデザインのフロントは、設備の見た目が良いだけでなく、清掃・消毒も簡単に行えます。

既存

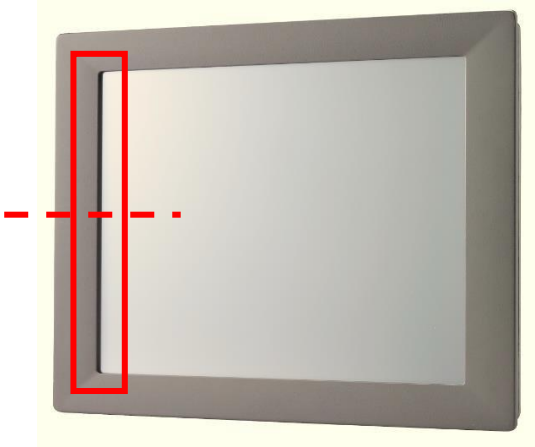

新規

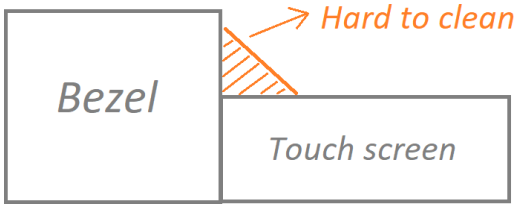

4) RS-232タッチスクリーンインタフェースを廃止

USBは、ほとんどのユーザがタッチスクリーンのインタフェースにUSBを使用していることから、RS-232は廃止しました。

既存

RS-232/ USB

新規

USB

5) スムーズな製品移行のための一貫したカットアウト寸法

新規製品にシームレスに移行できます。

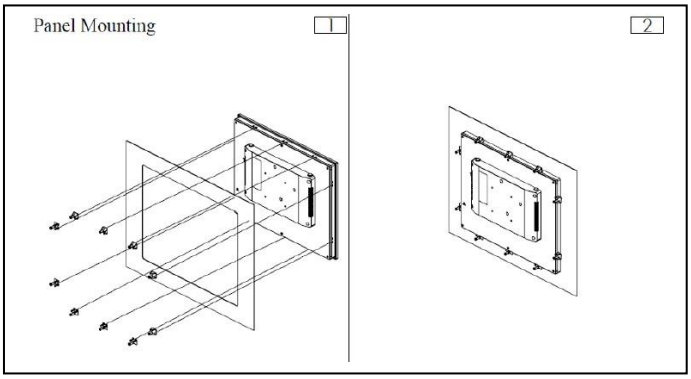

カット寸法(mm)	
FPM-2120G / FPM-212	303×229 m (11.93 ×9.0
FPM-2150G / FPM-215	374.5×298.5 (14.74 (11.75
FPM-2170G / FPM-217	401.3×334.8

スケジュール

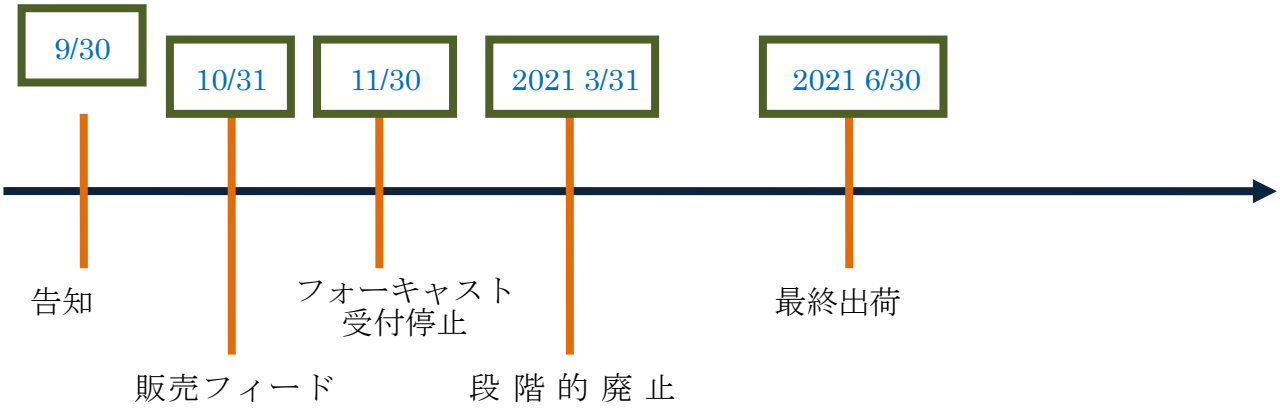

重要期日	説明	日付
告知	製品の段階的廃止の発表	2020/9/30
販売フィードバック	顧客がスケジュールに従うのに問題がある場合の販売フィードバック。 特別な場合として扱われます。	2020/10/31
フォーキャスト 受付停止	フォーキャストの受付が停止されます。	2020/11/30
LTB	顧客の注文のための前回の購入。この日を過ぎると、注文は受け付けられなくなります。	2021/3/31
最終出荷	LTBより前の出荷可能日。 この日以降にDDをリクエストした注文は受け付けられません。	2021/6/30

尚、 本ご案内に関するお問合せは、次のようにお願い致します。

- 販売代理店様からご購入された場合

— 販売代理店様へお問い合わせください。

- ご購入いただいた販売代理店様がわからない場合、弊社から直接ご購入された場合

— 以下弊社窓口へ直接お問い合わせください。

アドバンテック株式会社マーケティング部

〒111-0032東京都台東区浅草6-16-3

E-mail: ajp_callcenter@advantech.com

TEL: 0800-500-1055 (フリーダイヤル)　FAX: :03-6802-1022